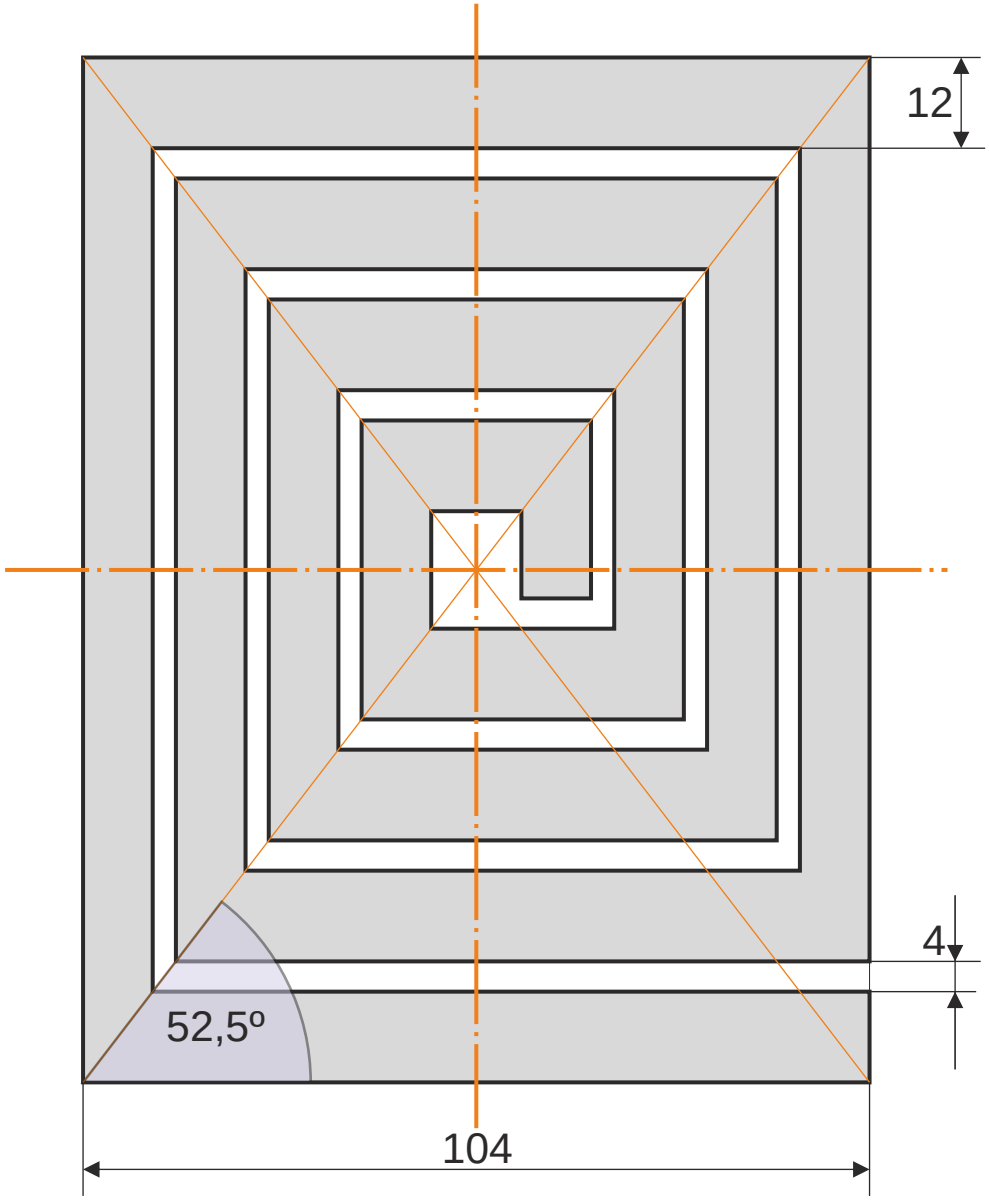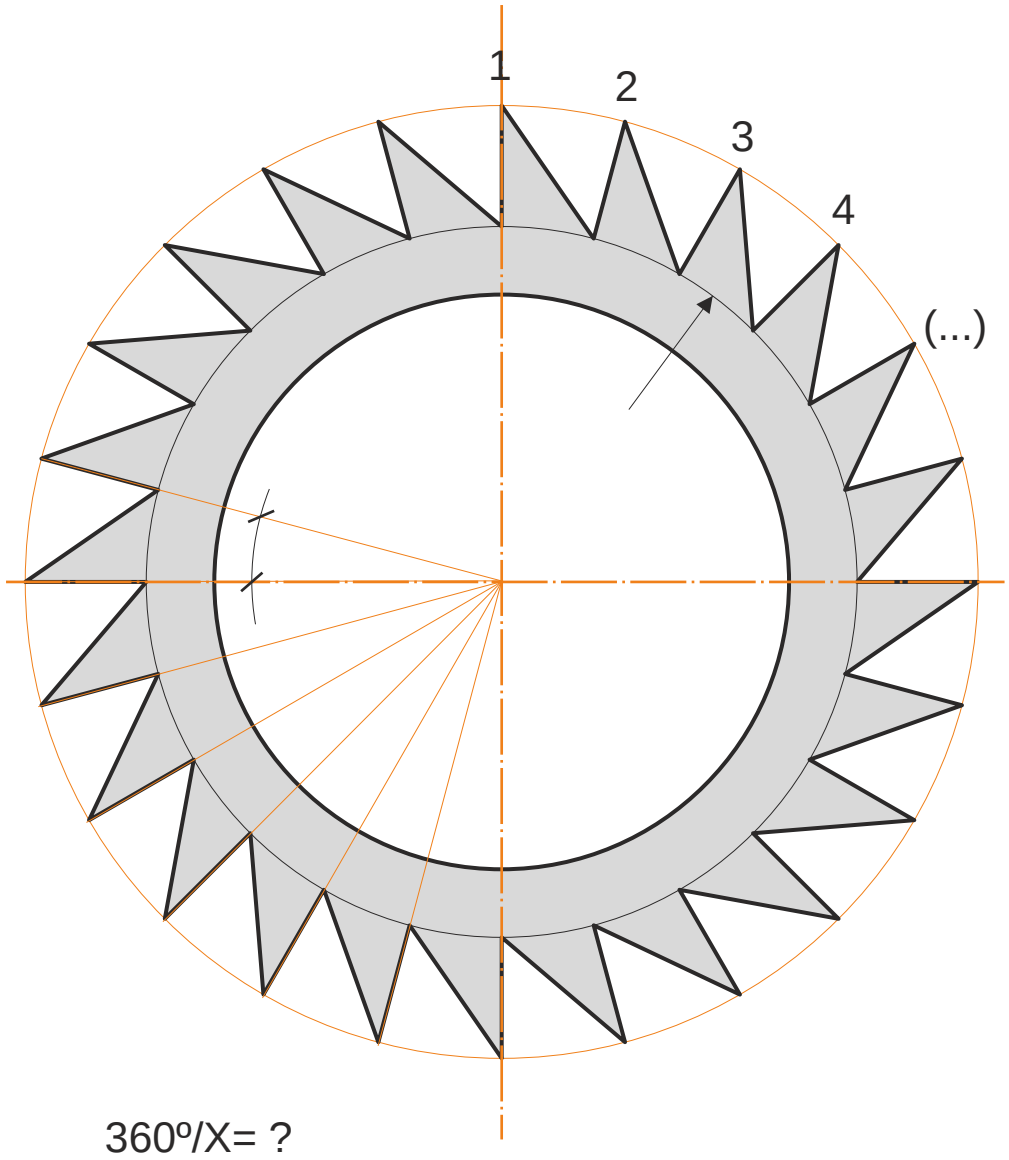LÁMINA 05	DISEÑO DE CROQUIS- 2	DOMINGO DIAZ FIESTA	1º BACH X	IES ALBERO