SECCIONES EN SIST. DIÉDRICO	NOMBRE:	IES ALBERO

Dadas la proyección horizontal de un cono de revolución apoyado por su base en el plano horizontal de proyección y la tercera traza P'' de un plano paralelo a la línea de tierra, se pide:

1. Dibujar las trazas de P.
2. Representar las proyecciones del cono sabiendo que su altura es de 70 mm.
3. Trazar las proyecciones de la sección que origina P en el cono.
4. Determinar la verdadera magnitud de la sección.
5. ¿Qué cónica se obtiene en la sección plana?

   Respuesta:

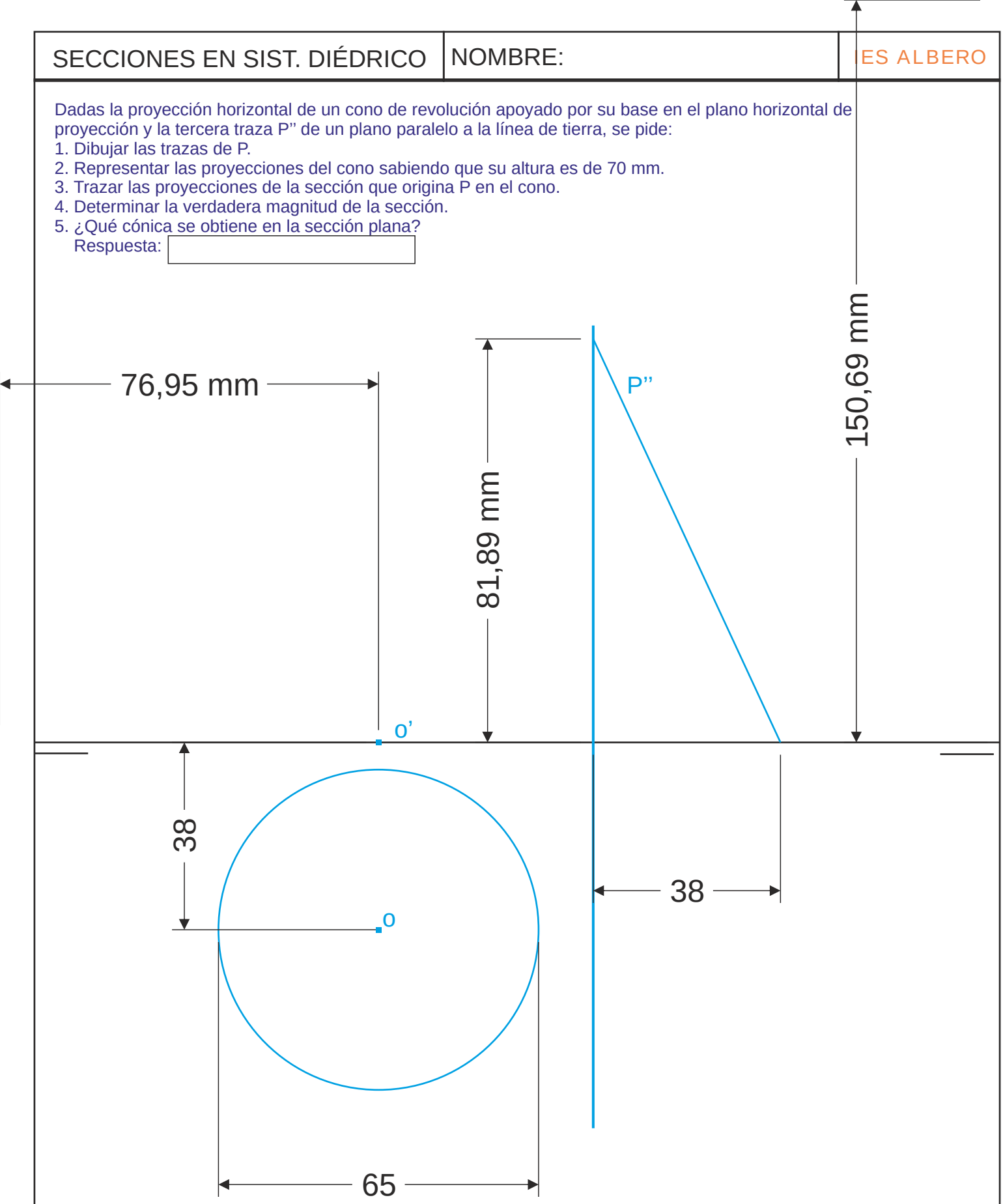

SECCIONES EN SIST. DIÉDRICO	NOMBRE:	IES ALBERO

Dadas la proyección horizontal de un cono de revolución apoyado por su base en el plano horizontal de proyección y la tercera traza P'' de un plano paralelo a la línea de tierra, se pide:

1. Dibujar las trazas de P.
2. Representar las proyecciones del cono sabiendo que su altura es de 70 mm.
3. Trazar las proyecciones de la sección que origina P en el cono.
4. Determinar la verdadera magnitud de la sección.
5. ¿Qué cónica se obtiene en la sección plana?
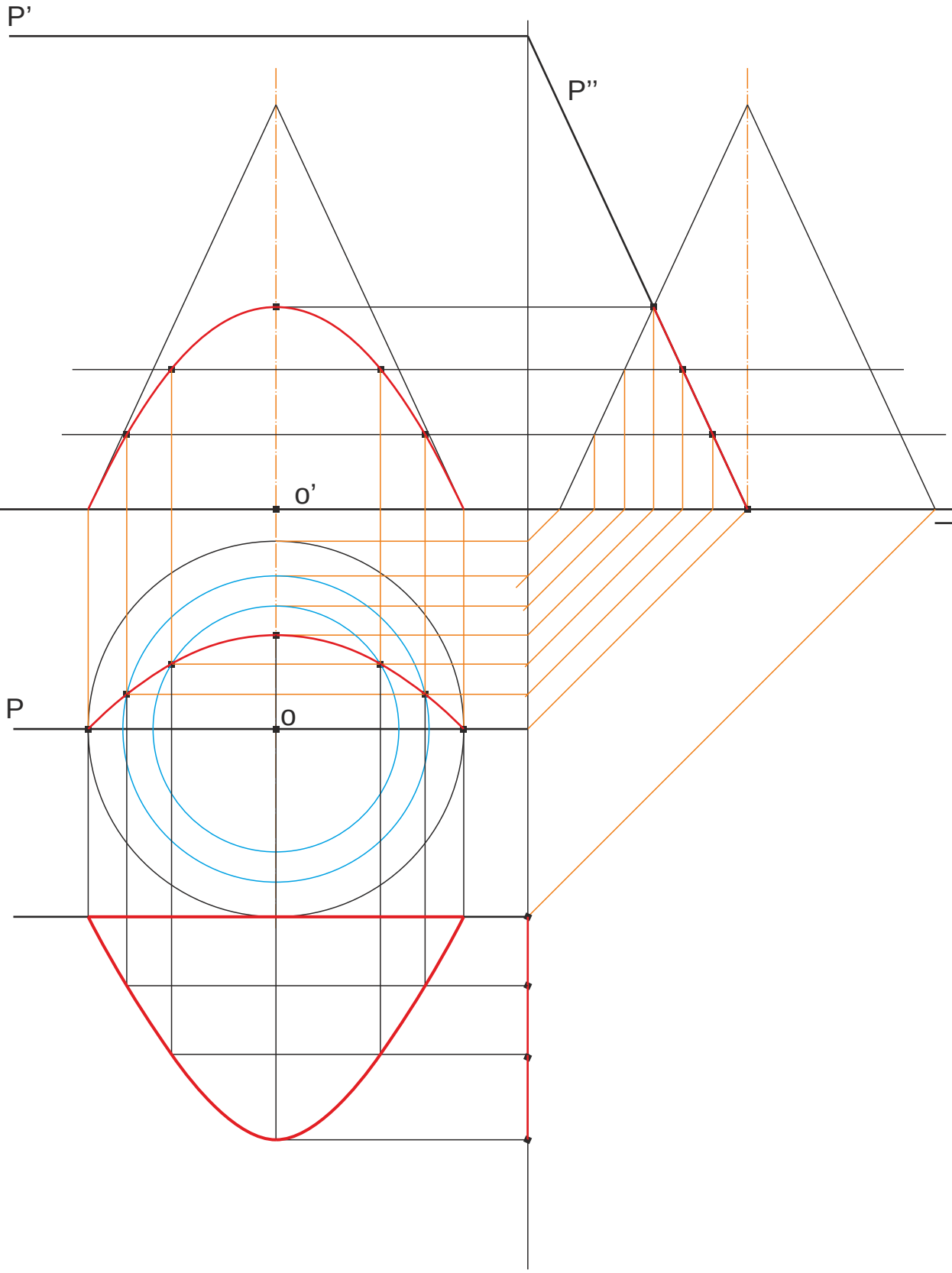
   Respuesta: