SECCIONES EN SIST. DIÉDRICO	NOMBRE:	IES ALBERO

Dada la proyección horizontal de un cono de revolución de vértice V, apoyado por su base sobre el plano horizontal de proyección y contenido en el primer diedro, así como las proyecciones horizontales de los puntos A, B y C, se pide:

1. Representar la proyección vertical del cono sabiendo que su altura de 70 mm.
2. Obtener las proyecciones verticales de A, B y C contenidos en la superficie del cono.
3. Determinar las trazas del plano P definido por los puntos A, B y C.
4. Hallar las proyecciones de la sección que origina P en el cono.
5. ¿Qué cónica se obtiene en la sección plana? _____

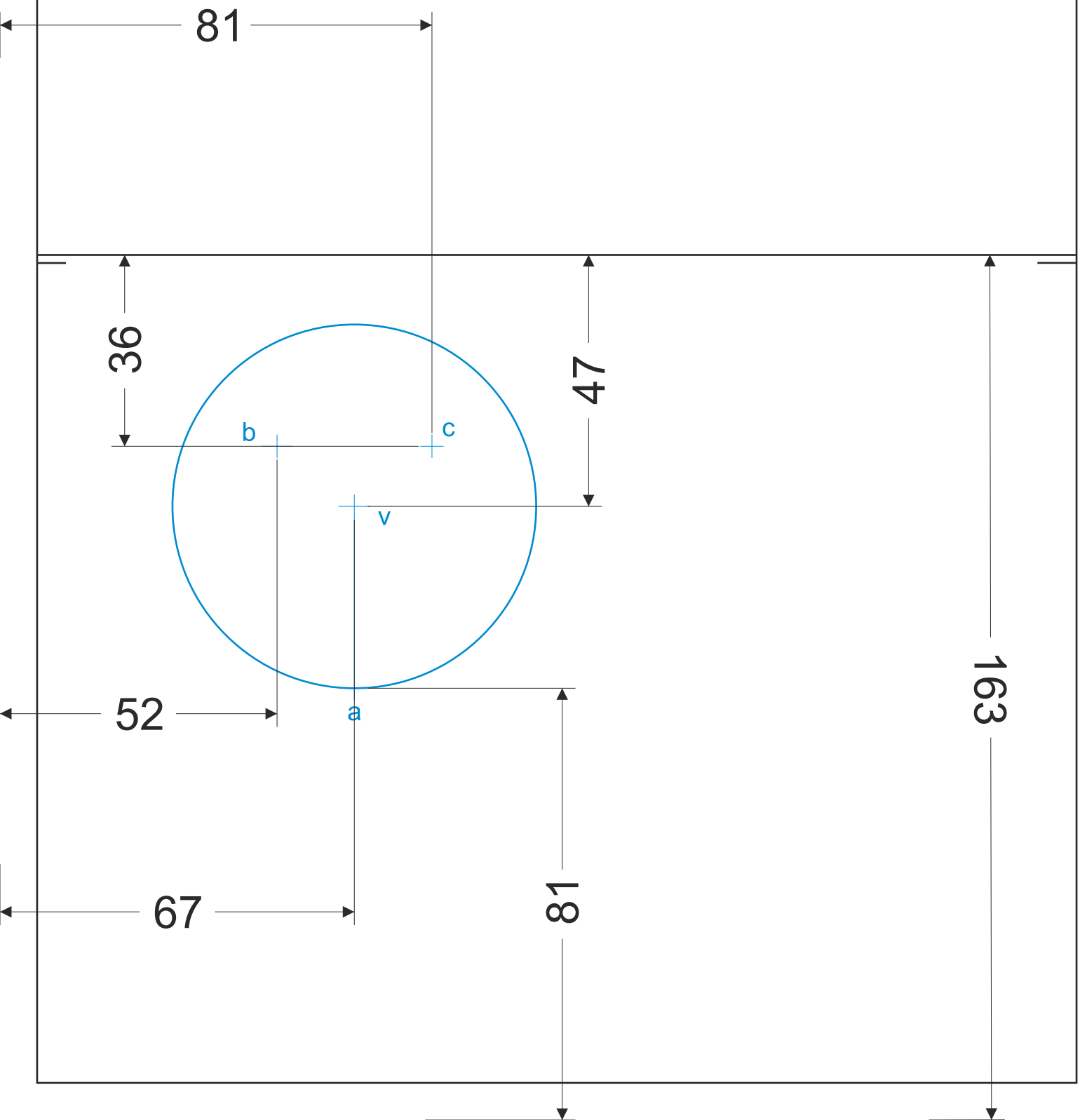

SECCIONES EN SIST. DIÉDRICO	NOMBRE:	IES ALBERO

Dada la proyección horizontal de un cono de revolución de vértice V, apoyado por su base sobre el plano horizontal de proyección y contenido en el primer diedro, así como las proyecciones horizontales de los puntos A, B y C, se pide:

1. Representar la proyección vertical del cono sabiendo que su altura de 70 mm.
2. Obtener las proyecciones verticales de A, B y C contenidos en la superficie del cono.
3. Determinar las trazas del plano P definido por los puntos A, B y C.
4. Hallar las proyecciones de la sección que origina P en el cono.
5. ¿Qué cónica se obtiene en la sección plana? _____

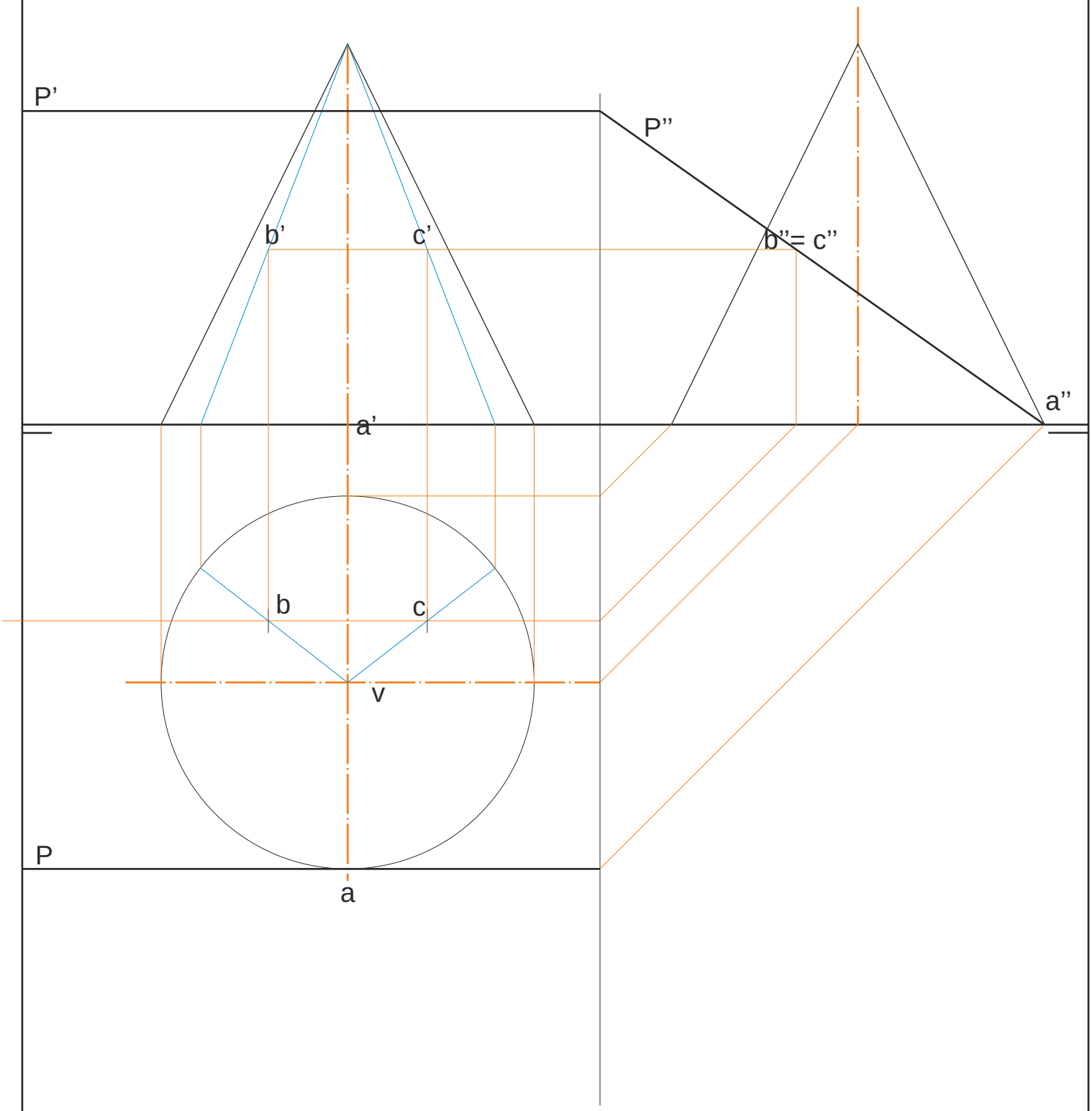

SECCIONES EN SIST. DIÉDRICO	NOMBRE:	IES ALBERO

Dada la proyección horizontal de un cono de revolución de vértice V, apoyado por su base sobre el plano horizontal de proyección y contenido en el primer diedro, así como las proyecciones horizontales de los puntos A, B y C, se pide:
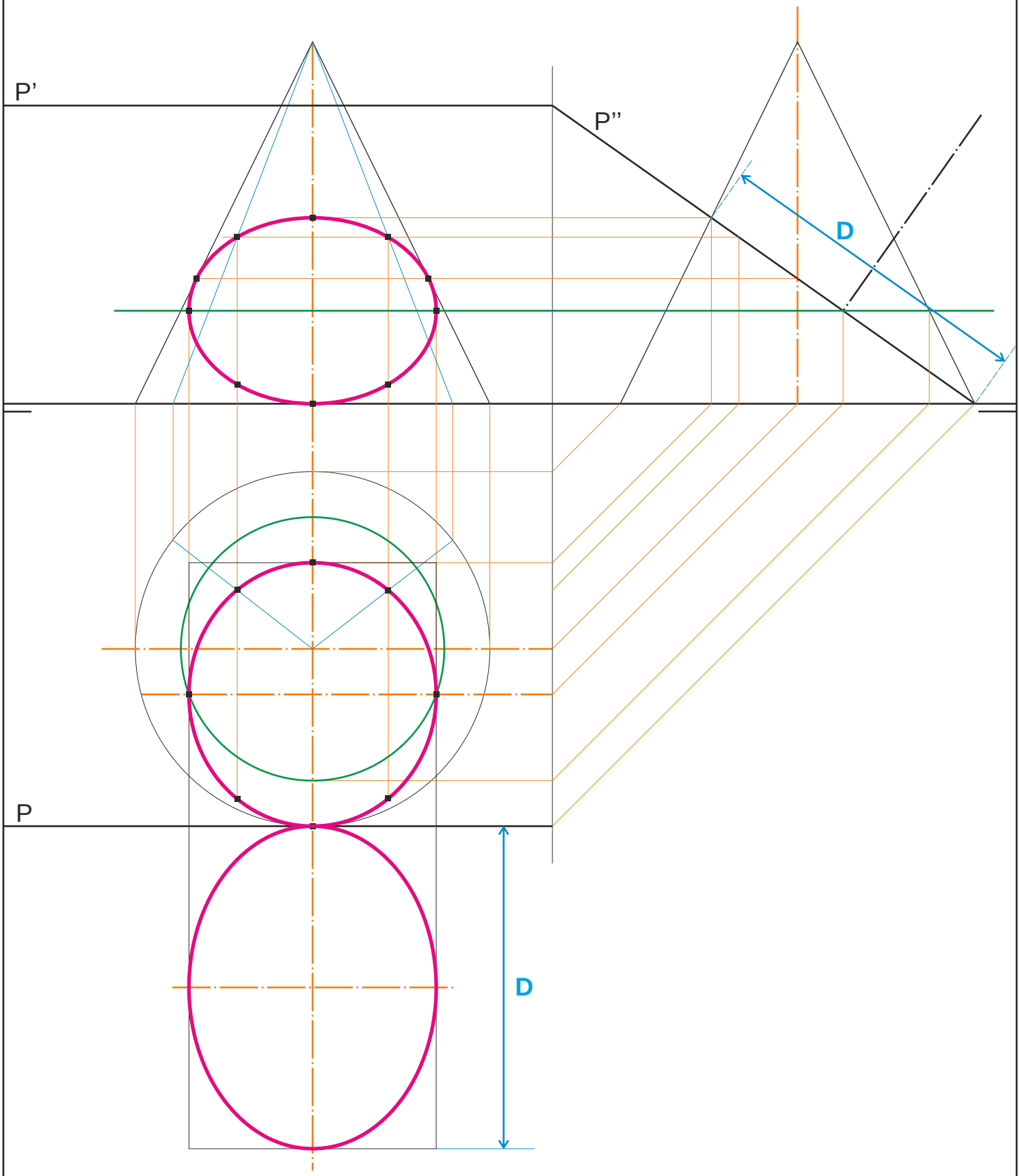
1. Representar la proyección vertical del cono sabiendo que su altura de 70 mm.
2. Obtener las proyecciones verticales de A, B y C contenidos en la superficie del cono.
3. Determinar las trazas del plano P definido por los puntos A, B y C.
4. Hallar las proyecciones de la sección que origina P en el cono.
5. Hallar la verdadera magnitud de la sección.