LÁMINA 03	TRAZADO GEOMÉTRICO CON PLANTILLAS		3º X	IES ALBERO

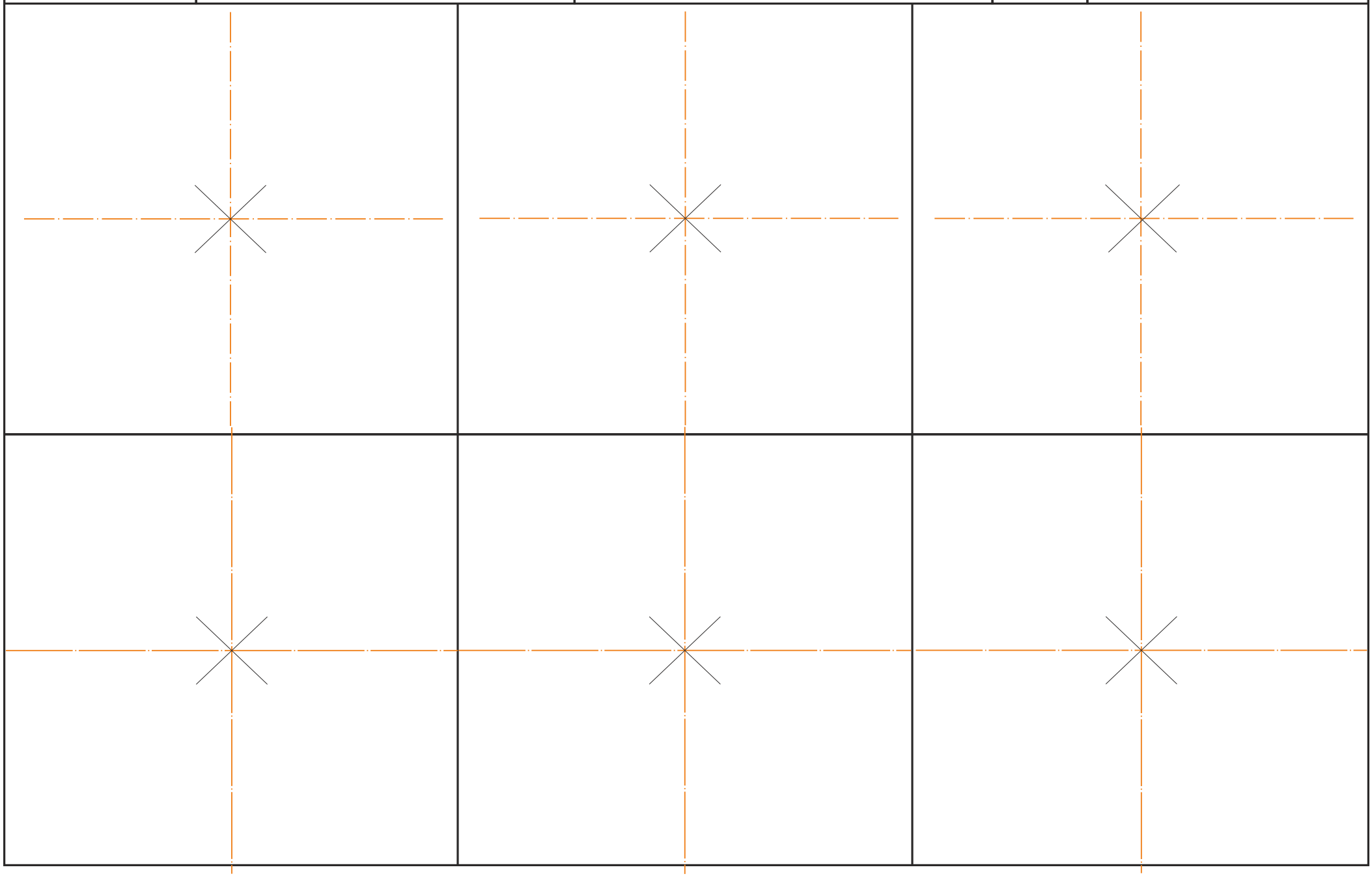

LÁMINA 03	TRAZADO GEOMÉTRICO CON PLANTILLAS		3º X	IES ALBERO

CUADRADO 50 mm

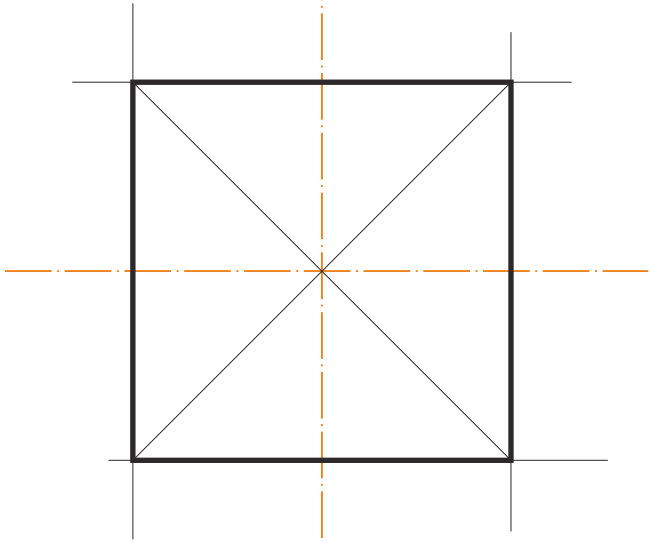

CUADRADO 72 mm

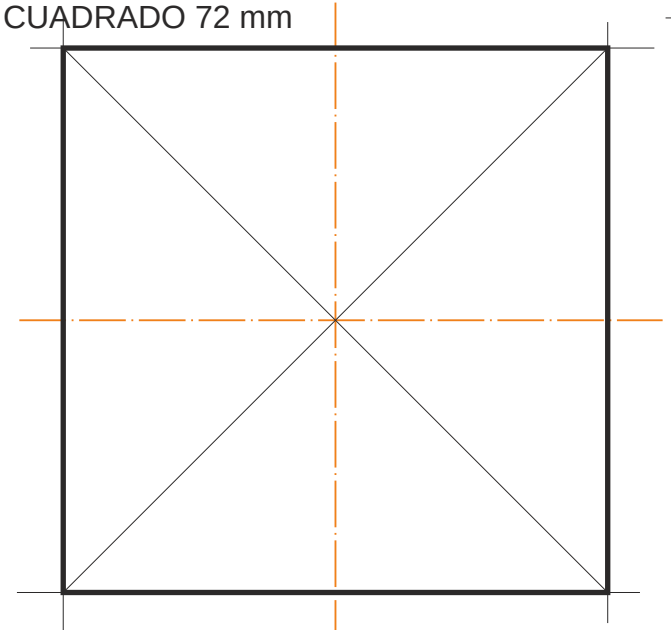

CUADRADO 80 mm

CUADRADO 56 mm

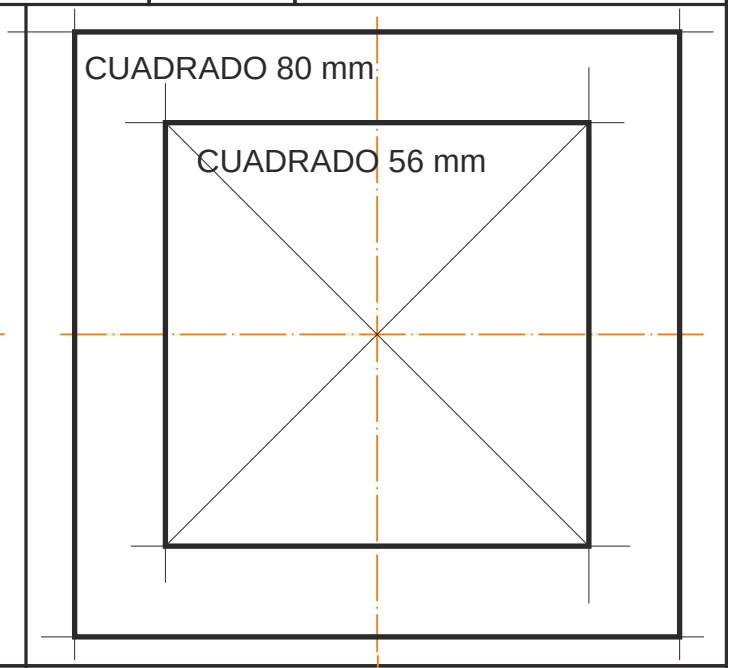

RECTÁNGULO 76 x 46 mm

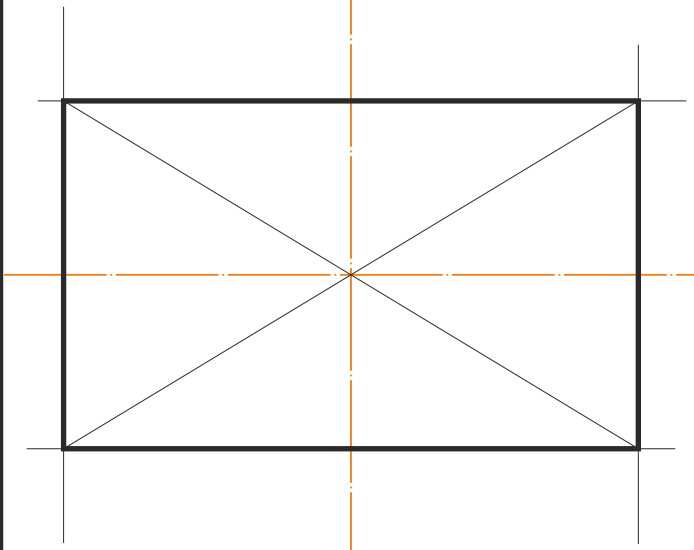

RECTÁNGULO 42 x 70 mm

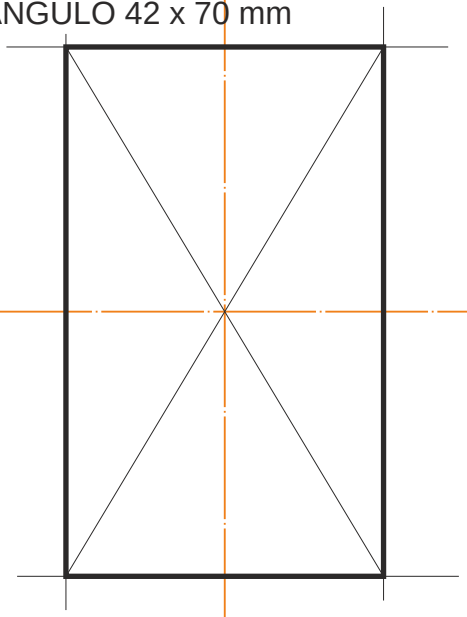

RECTÁNGULO 26 x 74 mm

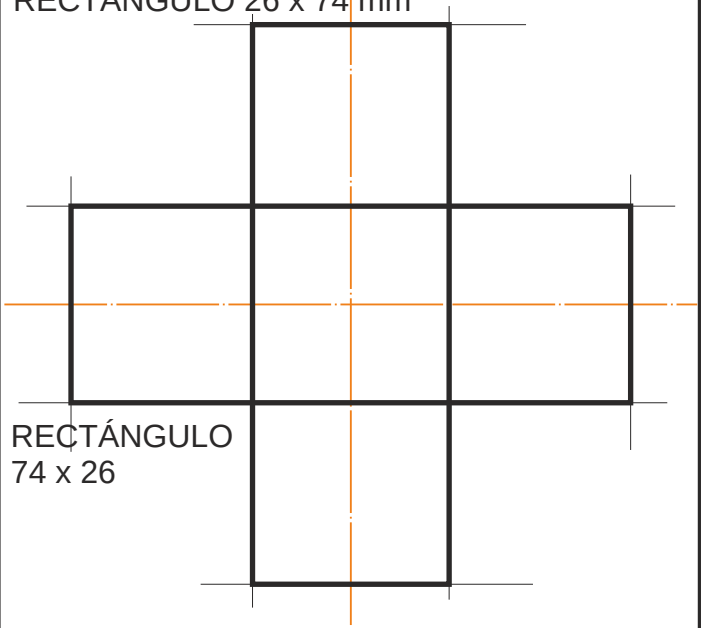

RECTÁNGULO
74 x 26