LÁMINA 13	PERSPECTIVA ISOMÉTRICA 1	FULANITO DE TAL Y CUAL	**2º X**	

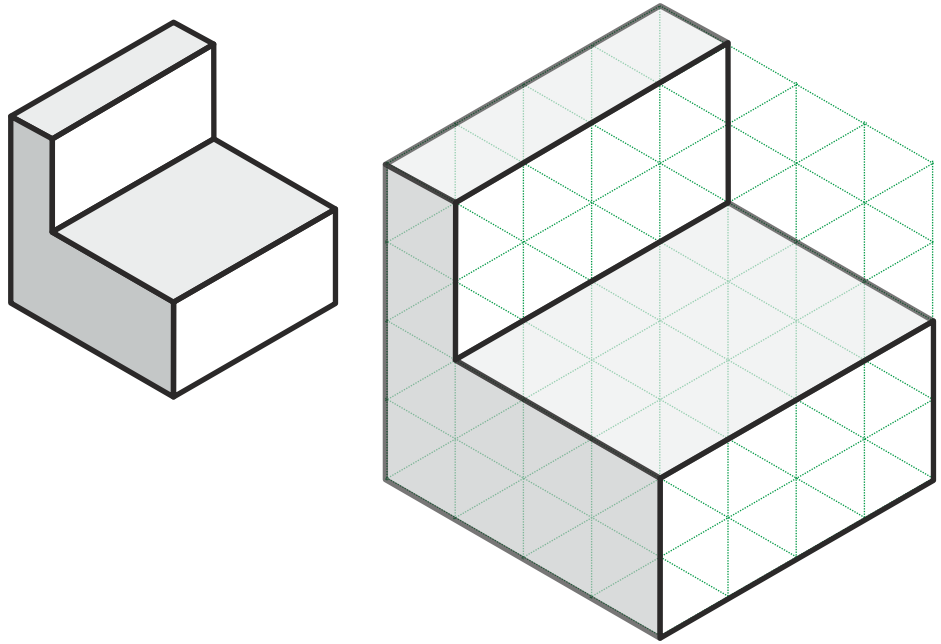

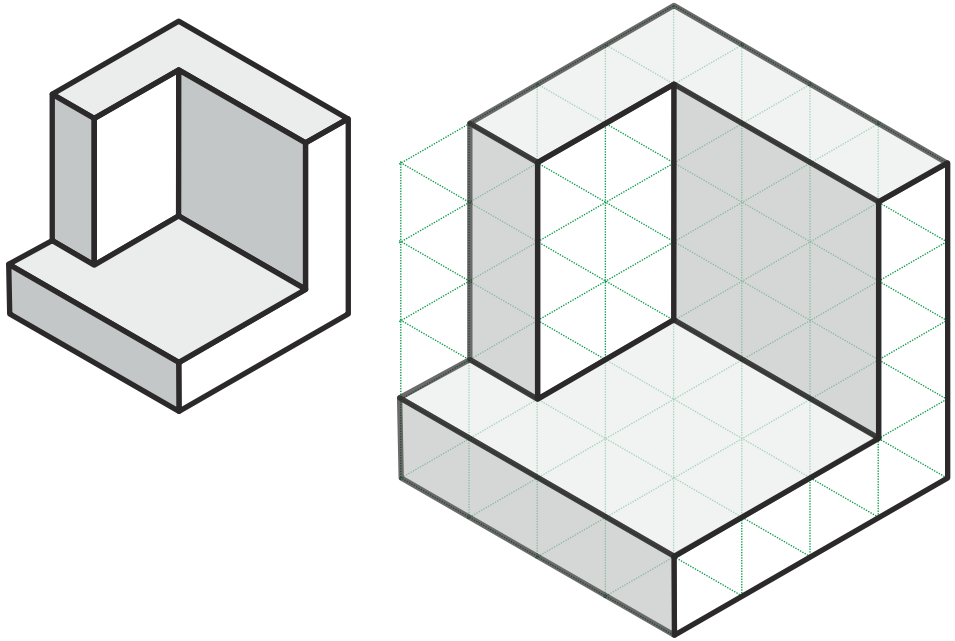

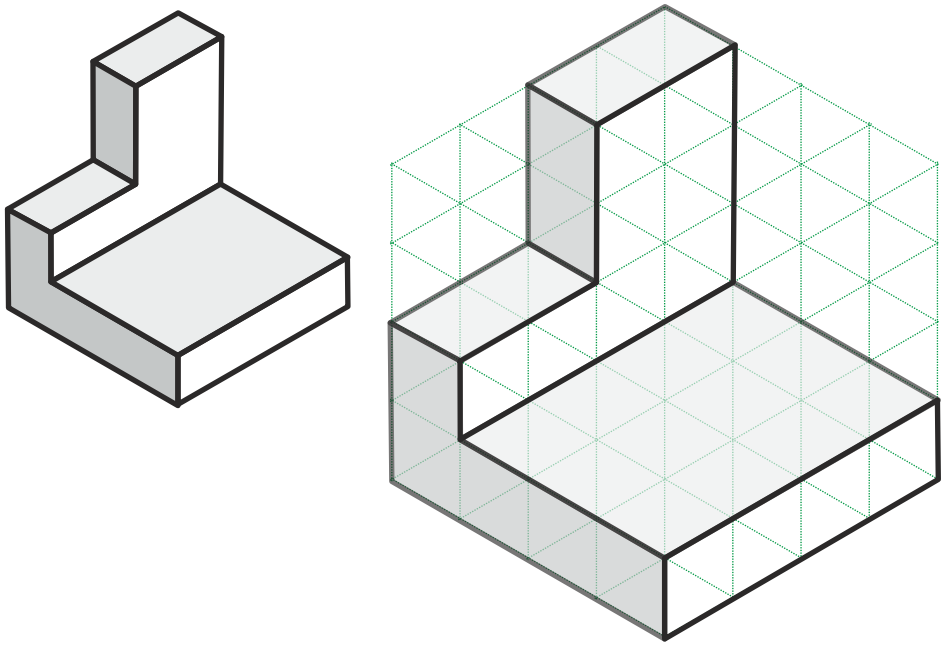

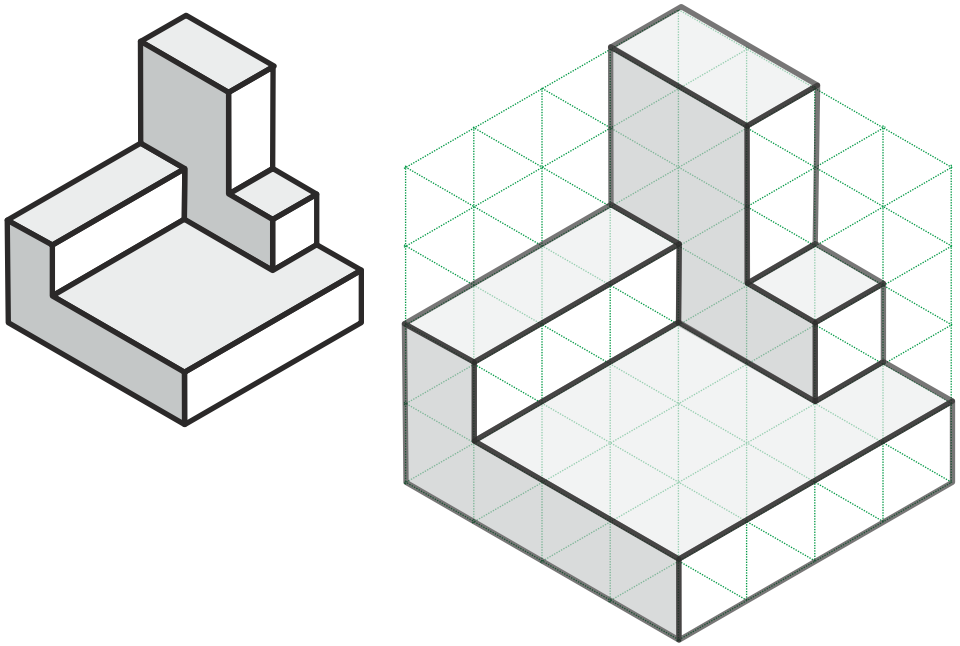

LÁMINA 13	PERSPECTIVA ISOMÉTRICA 1	FULANITO DE TAL Y CUAL	2º X

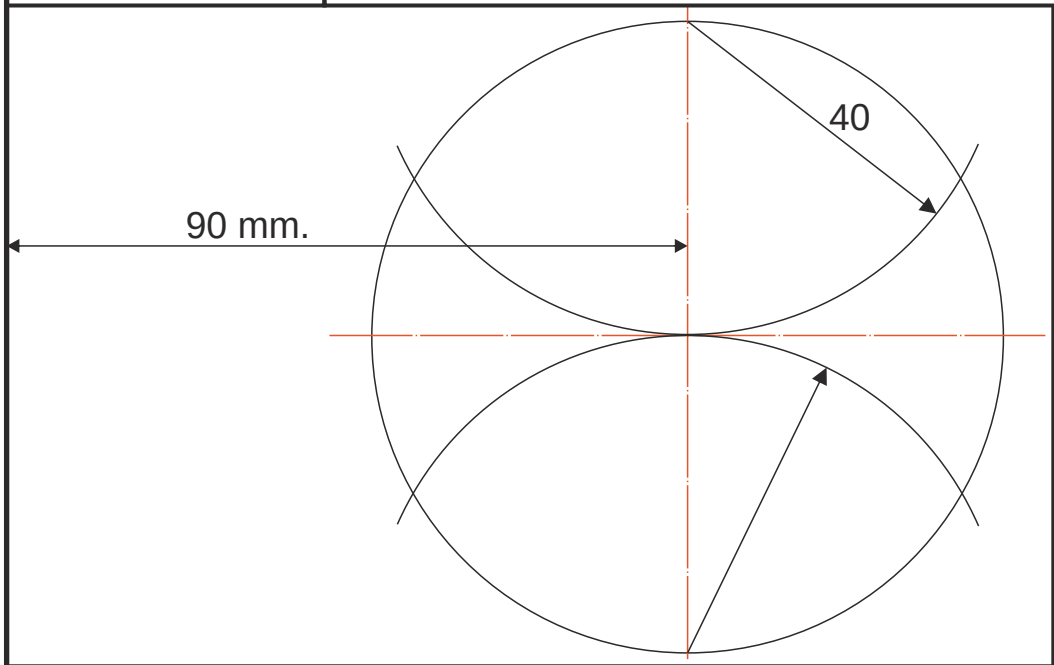

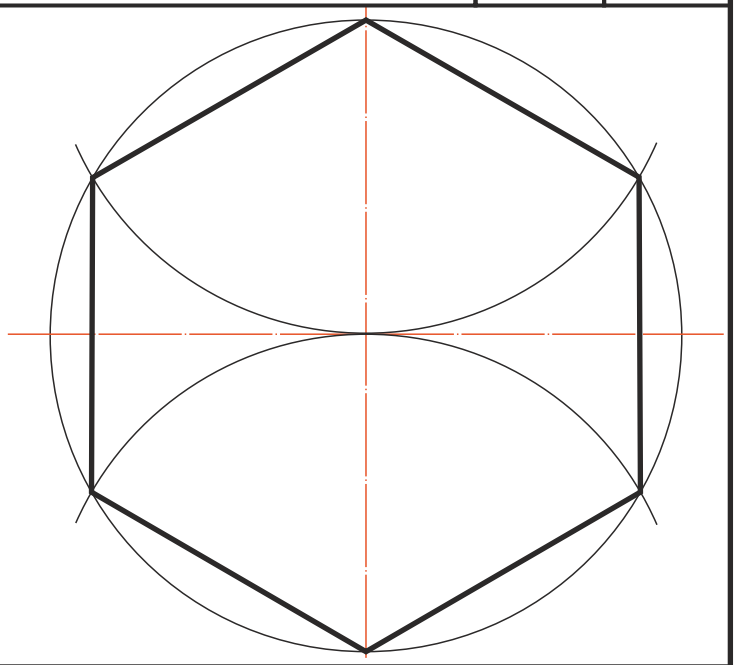

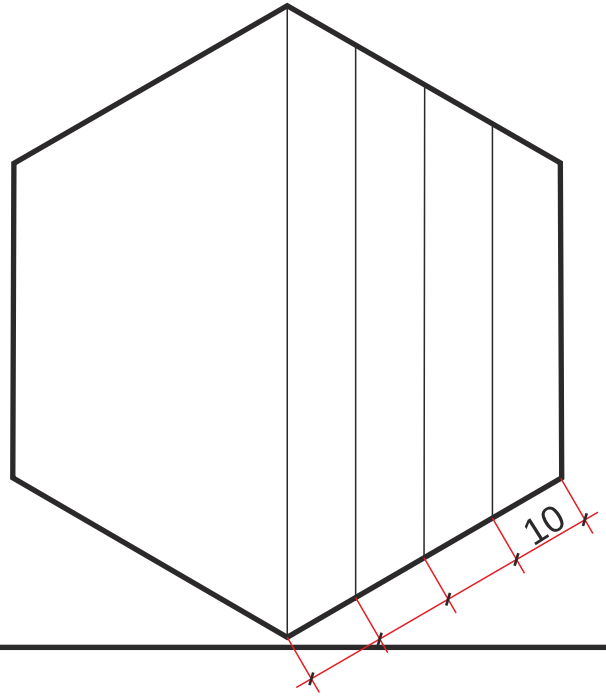

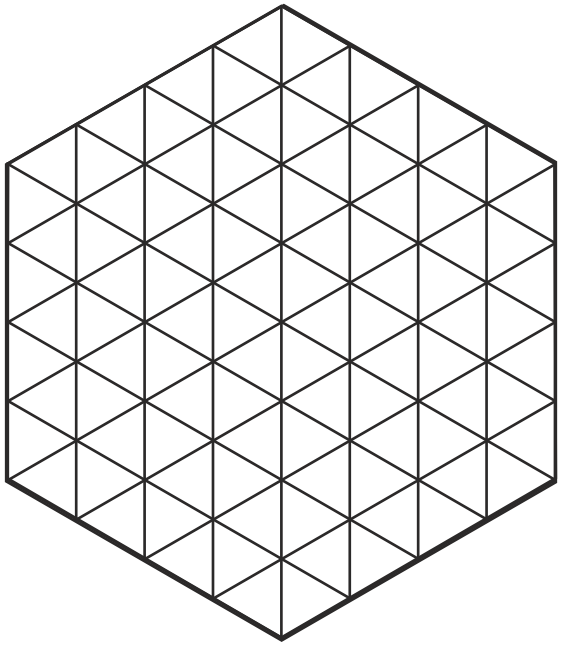

LÁMINA 13	PERSPECTIVA ISOMÉTRICA 1	FULANITO DE TAL Y CUAL	2º X

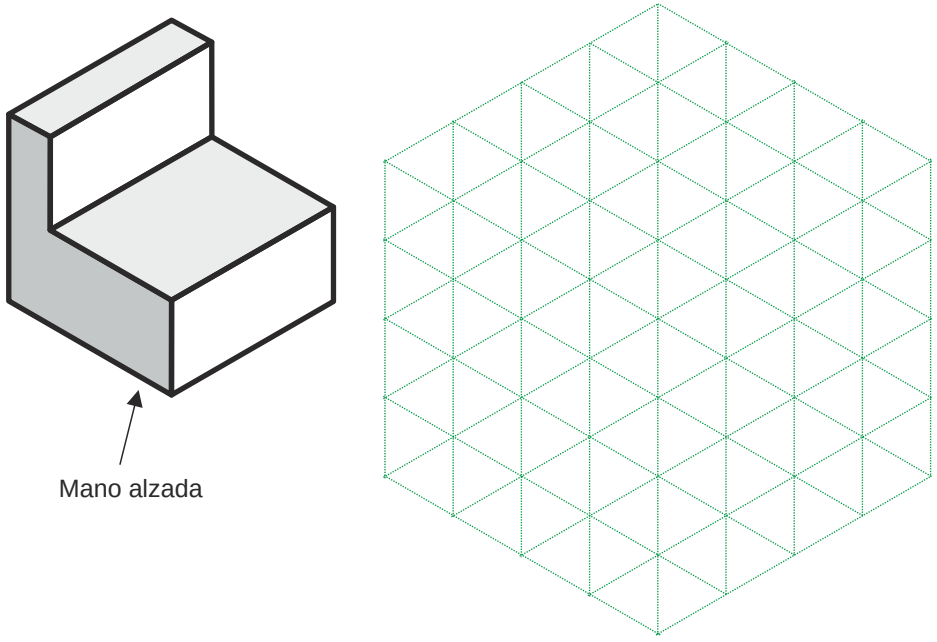

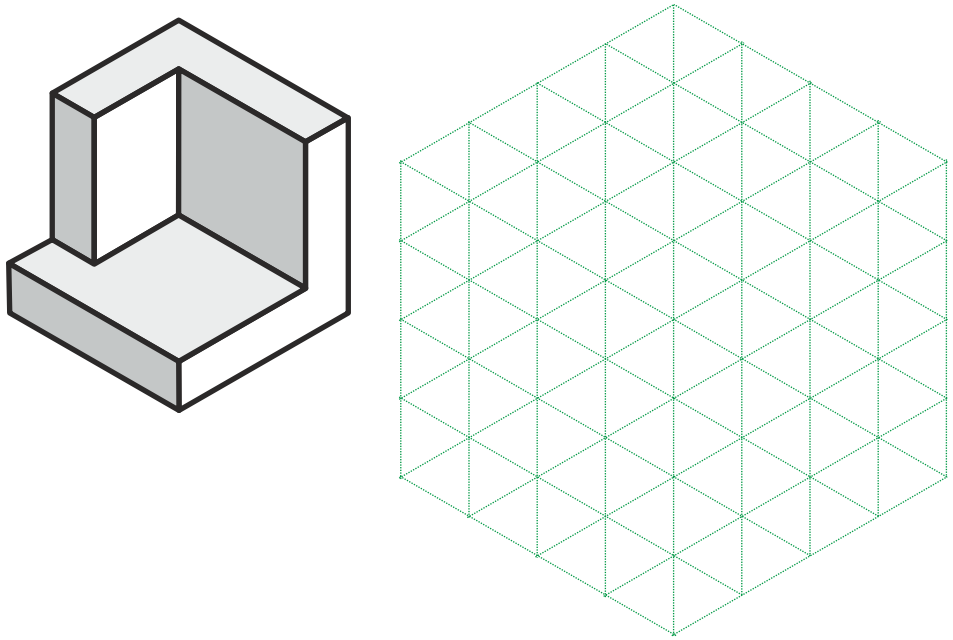

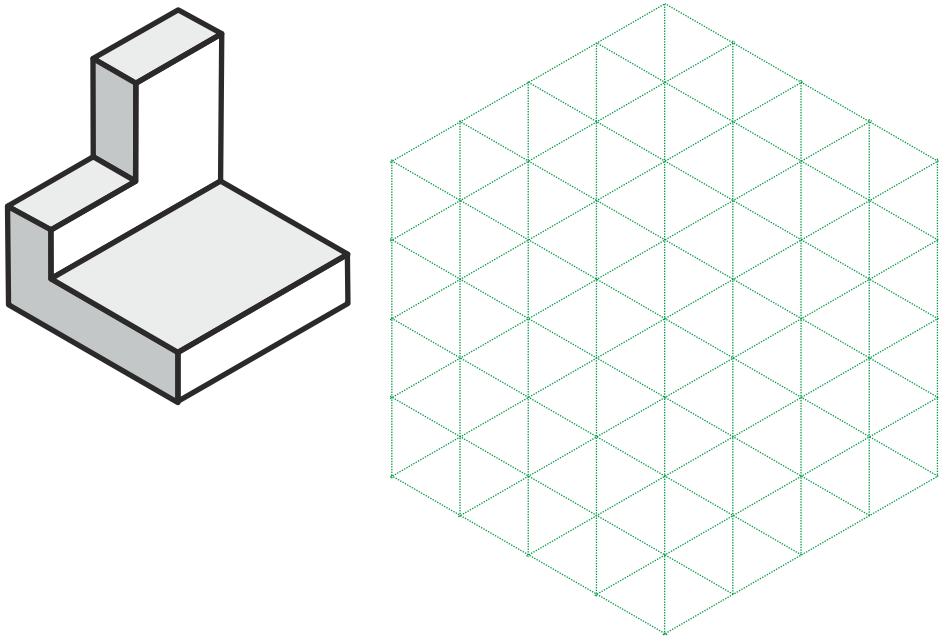

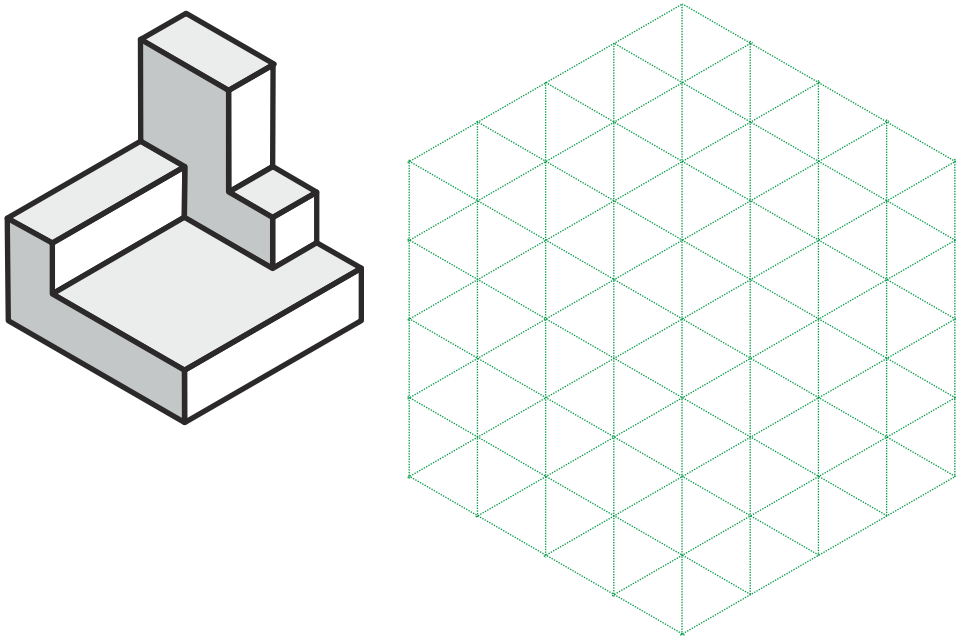
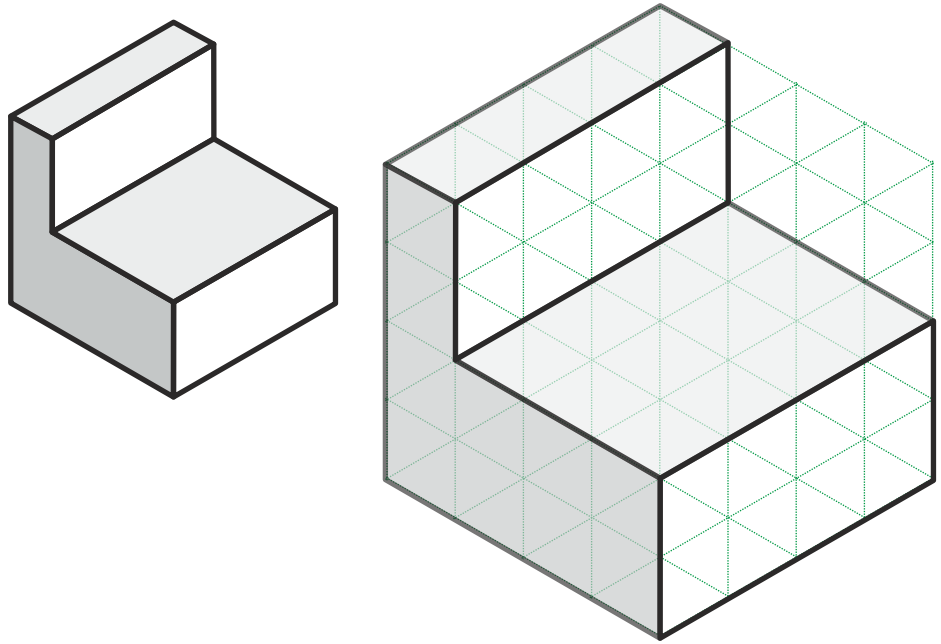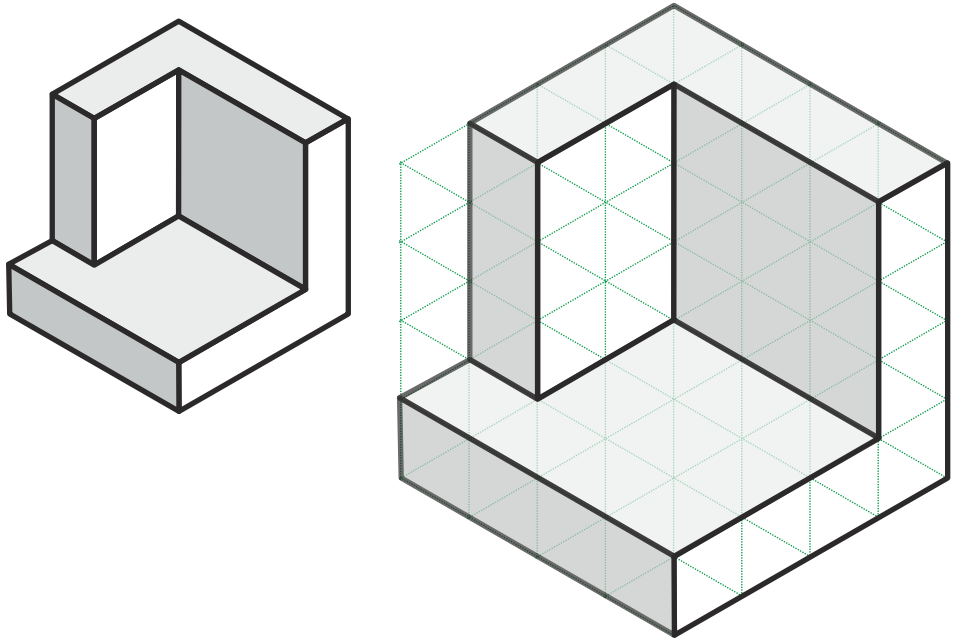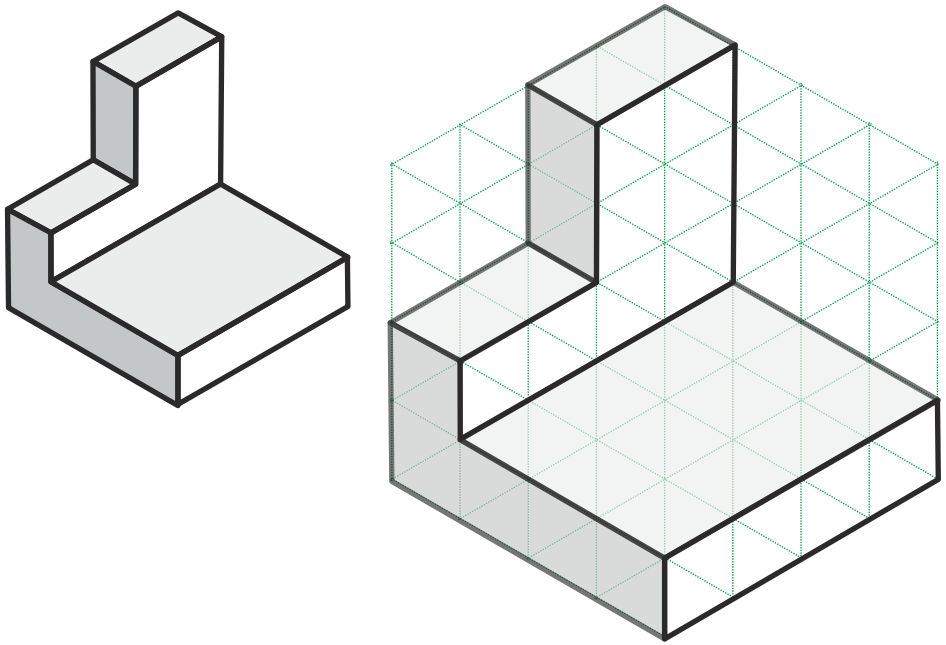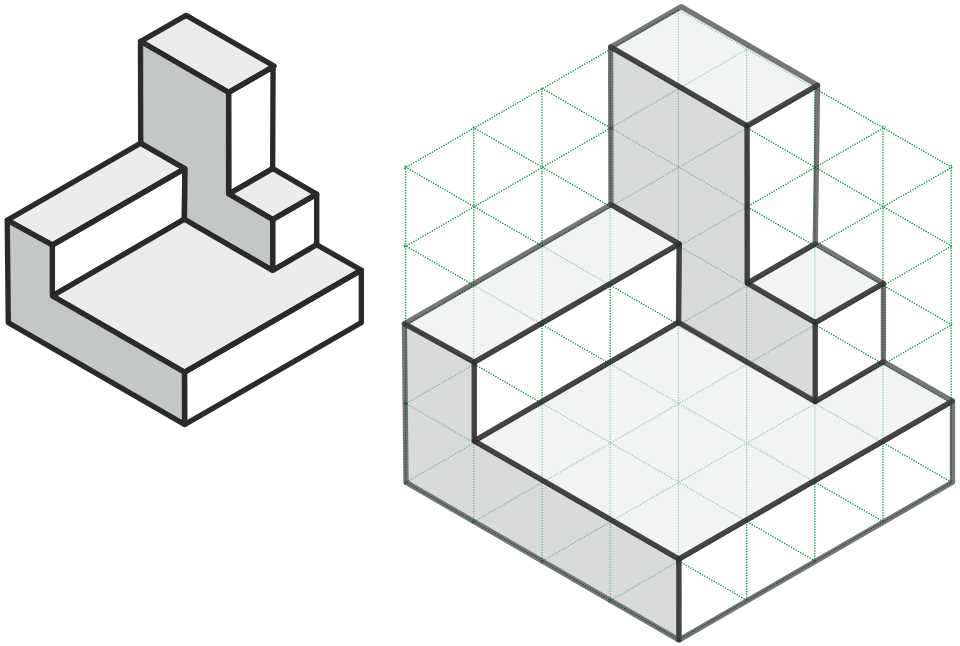
LÁMINA 13	PERSPECTIVA ISOMÉTRICA 1	FULANITO DE TAL Y CUAL	**2º X**